ЖК Аристократ. 2 корпус. Спец-я №1

08.10.2024

№	Наименование	Размер	пог.м	кол	ед.из.	м2	Примечание
		П1 (1 подъезд)					
1	Воздуховод из оцинкованной стали, 0,7 мм.	ø710	1,25	3,00	шт	8,36	с одной стороны гофра с другой стороны чистый размер
2	Воздуховод из оцинкованной стали, 0,7 мм.	ø710	0,60	1,00	шт	1,45	с одной стороны фланец 30 мм с другой чистый размер
3	Воздуховод из оцинкованной стали, 0,7 мм.	ø710	0,45	1,00	шт	1,00	с двух сторон чистый размер
4	Воздуховод из оцинкованной стали, 0,7 мм.	ø450	1,25	5,00	шт	8,84	с одной стороны гофра с другой стороны чистый размер
5	Воздуховод из оцинкованной стали, 0,7 мм.	ø450	0,85	1,00	шт	1,20	с одной стороны гофра с другой стороны чистый размер
6	Воздуховод из оцинкованной стали, 0,7 мм.	ø450	0,60	1,00	шт	0,85	с одной стороны гофра с другой стороны чистый размер
7	Воздуховод из оцинкованной стали, 0,7 мм.	650x350	1,25	6,00	шт	15,00	с шинами на саморезах
8	Колено 90° из оцинкованной стали, 0,7 мм.	ø710		1,00	шт.	2,70	с двух сторон гофра (см. эскиз 1)
9	Колено 90° из оцинкованной стали, 0,7 мм.	ø450		1,00	шт.	1,14	с двух сторон гофра (смотри эскиз 2)
10	Колено 45° из оцинкованной стали, 0,7 мм.	ø450		2,00	шт.	1,30	с одной стороны гофра с другой стороны чистый размер
11	Колено 45° из оцинкованной стали, 0,7 мм.	ø450		1,00	шт.	0,64	с двух сторон чистый размер
12	Колено 90° из оцинкованной стали, 0,7 мм.	350x650		2,00	шт.	1,81	
13	Переход из оцинкованной стали, 0,7 мм.	ø710 на ø450, L=300 мм.		1,00	шт.	0,78	с двух сторон гофра
14	Врезка прямоуг в круглый воздуховод, 0,7 мм.	650x350 в ø710, L=96		2,00	шт.	0,50	Эскиз 3
15	Врезка прямоуг в круглый воздуховод, 0,7 мм.	600x400 в ø450, L=302		1,00	шт.	0,60	Эскиз 4
16	Тройник из оцинкованной стали, 0,7 мм.	ø710 - ø450 - ø710		1,00	шт.	1,48	Эскиз 5
17	Заглушка, 0,7 мм.	ø450		1,00	шт.	0,20	
18	Сетка на вентилятор осевой ø710	ø710		1,00	шт.	0,20	с фланцем
		П2 (2 подъезд)					
1	Воздуховод из оцинкованной стали, 0,7 мм.	ø710	1,00	3,00	шт	6,70	с одной стороны гофра с другой стороны чистый размер
2	Воздуховод из оцинкованной стали, 0,7 мм.	ø710	1,25	1,00	шт	2,80	с одной стороны гофра с другой стороны чистый размер
3	Воздуховод из оцинкованной стали, 0,7 мм.	ø710	0,50	1,00	шт	1,12	с одной стороны фланец 30 мм с другой чистый размер
4	Воздуховод из оцинкованной стали, 0,7 мм.	ø710	0,42	1,00	шт	0,94	с двух сторон чистый размер
5	Воздуховод из оцинкованной стали, 0,7 мм.	ø450	1,25	4,00	шт	7,00	с одной стороны гофра с другой стороны чистый размер
6	Воздуховод из оцинкованной стали, 0,7 мм.	ø450	1,25	1,00	шт	1,77	с двух сторон чистый размер
7	Воздуховод из оцинкованной стали, 0,7 мм.	ø450	0,60	1,00	шт	0,85	с одной стороны гофра с другой стороны чистый размер
8	Воздуховод из оцинкованной стали, 0,7 мм.	ø450	0,80	1,00	шт	1,13	с одной стороны гофра с другой стороны чистый размер
9	Воздуховод из оцинкованной стали, 0,7 мм.	ø450	0,30	1,00	шт	0,42	с двух сторон чистый размер
10	Воздуховод из оцинкованной стали, 0,7 мм.	650x350	1,25	6,00	шт	15,00	шины на саморрезах
11	Колено 90° из оцинкованной стали, 0,7 мм.	ø710		1,00	шт.	2,70	с двух сторон гофра (см. эскиз 1)
12	Колено 90° из оцинкованной стали, 0,7 мм.	ø450		1,00	шт.	1,14	с двух сторон гофра (см. эскиз 2)
13	Колено 45° из оцинкованной стали, 0,7 мм.	ø450		1,00	шт.	0,64	с двух сторон гофра
14	Колено 90° из оцинкованной стали, 0,7 мм.	350x650		2,00	шт.	1,81	
15	Переход из оцинкованной стали, 0,7 мм.	ø710 на ø450, L=300 мм.		1,00	шт.	0,78	с двух сторон гофра
16	Врезка прямоуг в круглый воздуховод, 0,7 мм.	650x350 в ø710, L=96		2,00	шт.	0,50	Эскиз 3
17	Врезка прямоуг в круглый воздуховод, 0,7 мм.	600x400 в ø450, L=302		1,00	шт.	0,60	Эскиз 4
18	Тройник из оцинкованной стали, 0,7 мм.	ø710 - ø450 - ø710		1,00	шт.	1,48	Эскиз 5

19	Заглушка, 0,7 мм.	ø450		1,00	шт.	0,20	
20	Сетка на вентилятор осевой ø710	ø710		1,00	шт.	0,20	с фланцем
		В1 (1 подъезд)					
1	Воздуховод из оцинкованной стали, 0,7 мм.	801x441	0,70	1,00	шт	1,74	
2	Воздуховод из оцинкованной стали, 0,7 мм.	ø660	0,25	1,00	шт	0,52	с одной стороны фланец 30 мм с другой чистый размер
3	Колено 90° из оцинкованной стали, 0,7 мм.	400x1200		1,00	шт.	2,10	Эскиз 6
4	Переход из оцинкованной стали, 0,7 мм.	1200x400 на ø660, L=500 мм.		1,00	шт.	1,49	с гофрой
5	Зонт с сеткой из оцинкованной стали, 0,7 мм.	801x441		1,00	шт.	1,65	Смотри рис 1 (как пример)
		В2 (2 подъезд)					
1	Воздуховод из оцинкованной стали, 0,7 мм.	801x441	0,70	1,00	шт	1,74	
2	Воздуховод из оцинкованной стали, 0,7 мм.	ø660	0,25	1,00	шт	0,52	с одной стороны фланец 30 мм с другой чистый размер
3	Колено 90° из оцинкованной стали, 0,7 мм.	400x1200		1,00	шт.	2,10	Эскиз 7
4	Переход из оцинкованной стали, 0,7 мм.	1200x400 на ø660, L=500 мм.		1,00	шт.	0,00	с гофрой
5	Зонт с сеткой из оцинкованной стали, 0,7 мм.	801x441		1,00	шт.	1,65	Смотри рис 1 (как пример)

м2 109,34

Эскиз №1

Колено 90°,⌀710

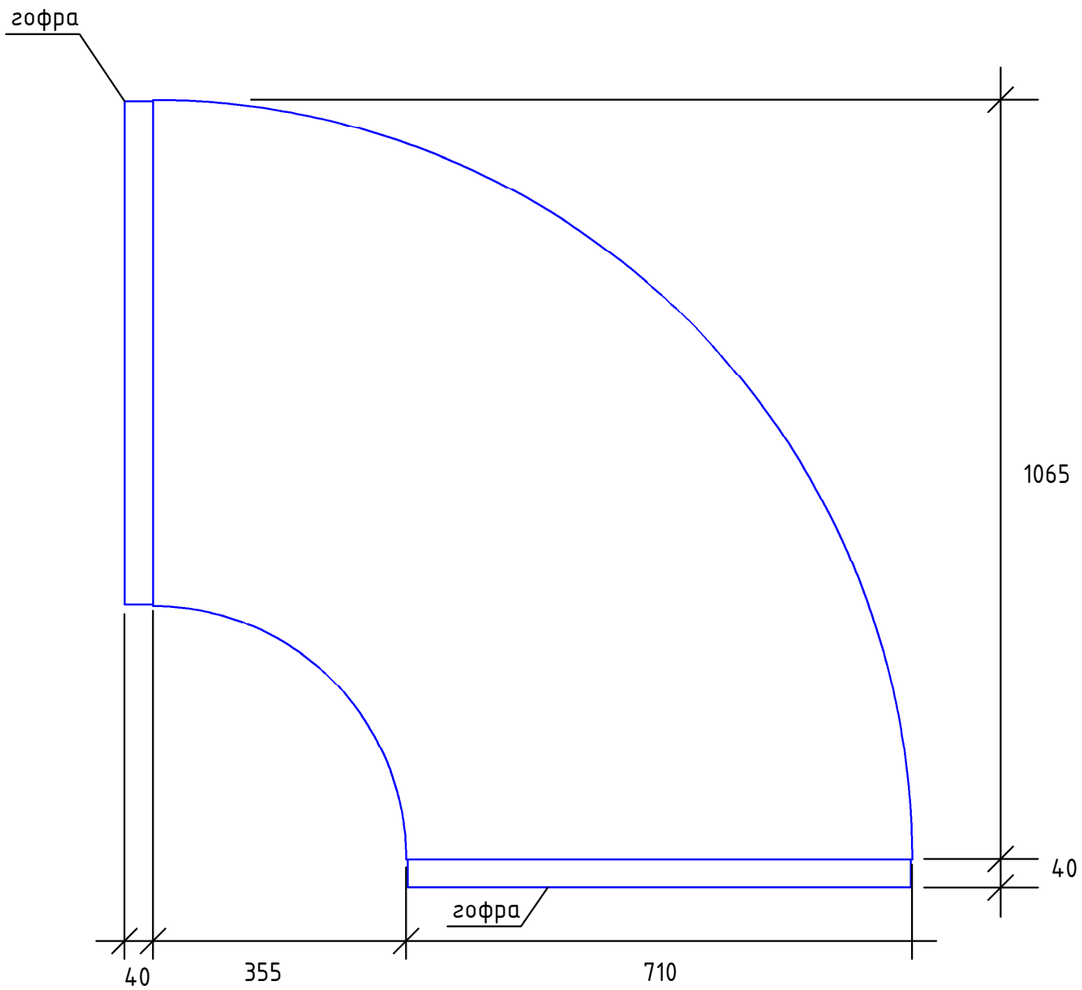

Эскиз №2

Колено 90°,⌀450

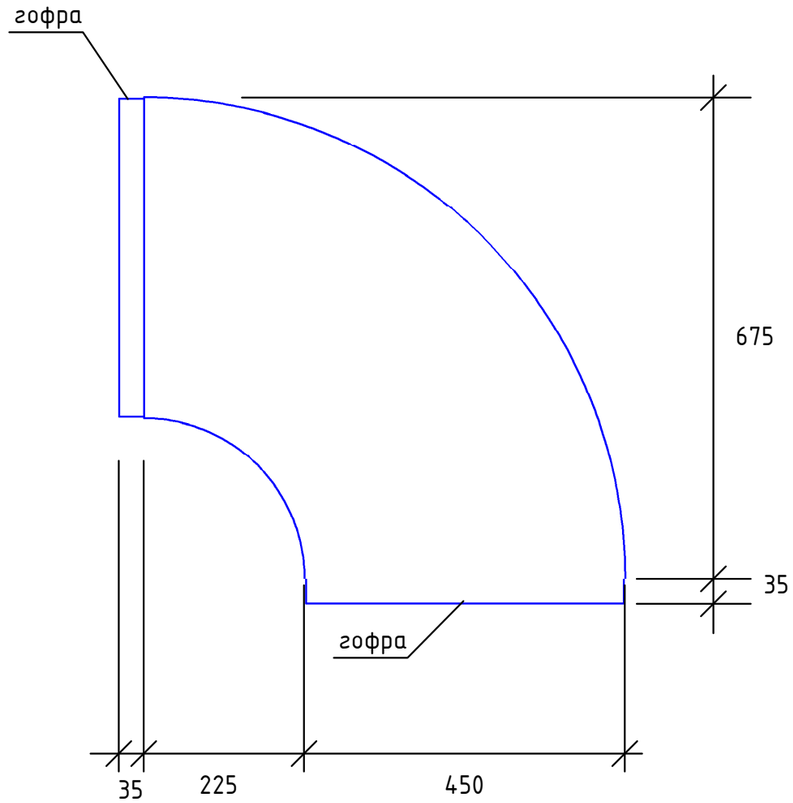

Согласовано

Взам. инв. №

Подпись и дата

Инв. № подл.

Копировал

Формат А3

Эскиз №3

врезка прямоугольная 650х350, в
круглый воздуховод ⌀710, L=96

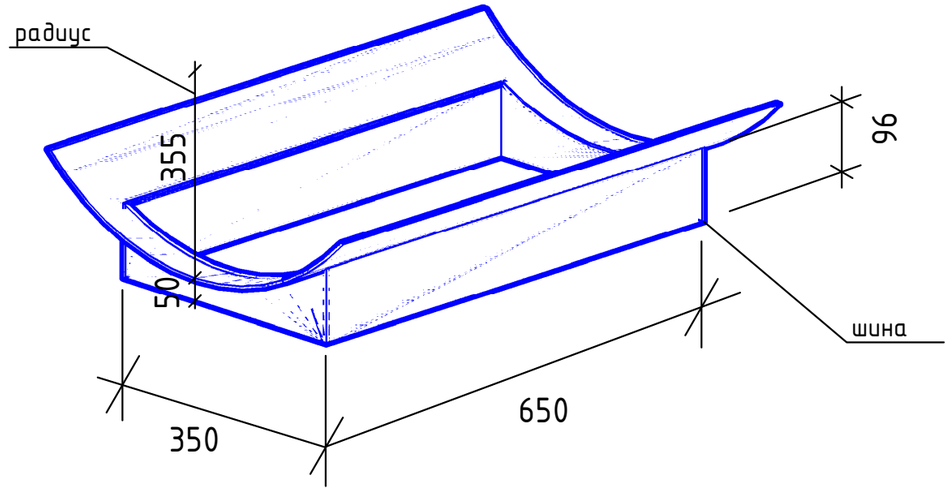

Эскиз №4

врезка прямоугольная 600х400, в
круглый воздуховод ⌀450, L=302

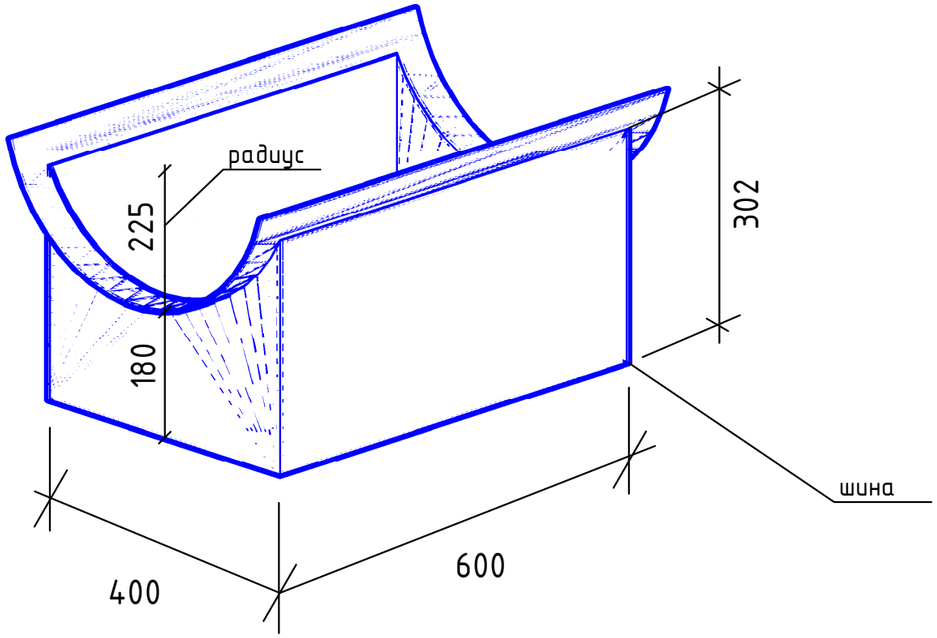

Согласовано

Взам. инв. №

Подпись и дата

Инв. № подл.

Копировал

Формат А3

Эскиз №5

Тройник,Ф710-Ф450-Ф710

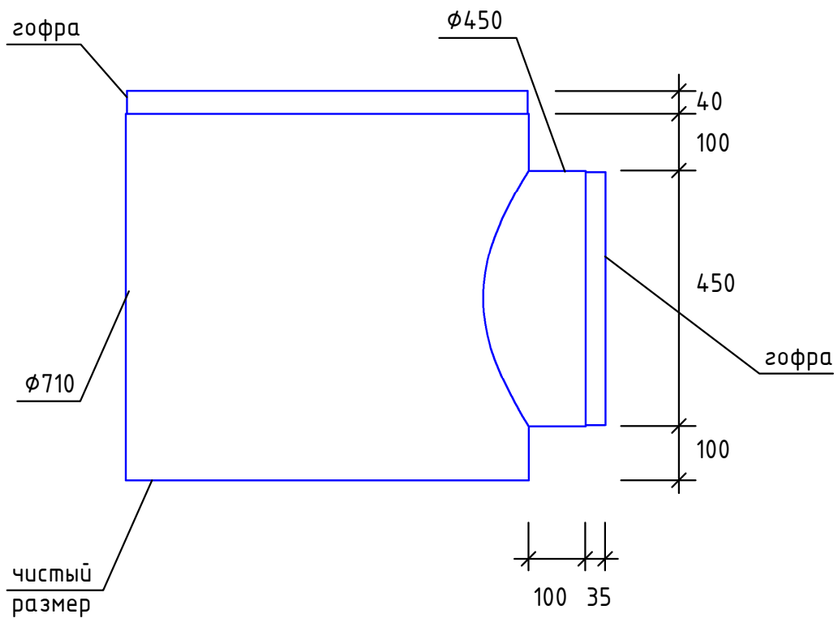

Эскиз №6

Колено 90°,400x1200

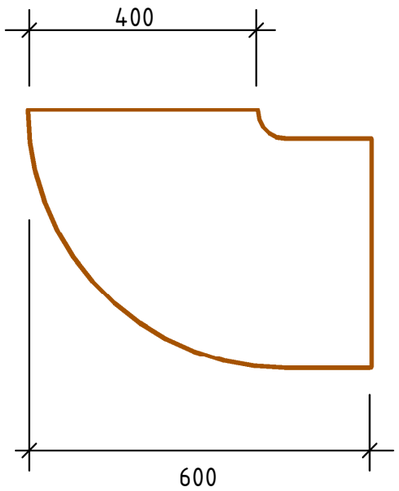

Эскиз №7

Колено 90°,400x1200

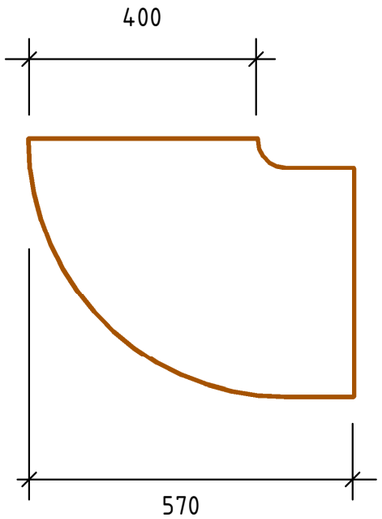

Согласовано

Взам. инв. №

Подпись и дата

Инв. № подл.

Копировал

Формат А3